LOKALNO PREZRAČEVANJE

NEMŠKA KAKOVOST



BLAUBERG Ventilatoren

PE Ljubljana
Leskoškova cesta 11, Ljubljana
01 620 94 33, info@e2e.si
www.e2e.si
www.blauberg.si

PE Maribor
Tržaška cesta 40, Maribor
02 620 98 05, info@e2e.si
www.e2e.si
www.blauberg.si

e2e

Vaš monter:



Pridružujemo si pravico do napak. V primeru nejasnosti in drugih vprašanj smo za vas na voljo na 02 620 98 05 (E2E).

ZAKAJ PREZRAČEVALNE NAPRAVE?

Prezračevanje s prezračevalnimi napravami:

- neprestano zagotavlja svež zrak s polno koncentracijo kisika v vseh prostorih vašega doma, ne glede na vaše aktivnosti;
- iz vašega stanovanja ves čas odstranjuje CO_2, škodljive žlahtne pline, smrtonosni radon, neprijetne vonjave, cvetni prah in nevarne nano delce PM10 in PM2,5;
- preprečuje nastajanje vlage in plesni;
- prihrani čas, ki bi ga porabili za prezračevanje z odpiranjem oken;
- prihrani energijo, ki bi jo izgubili pri ogrevanju in hlajenju zaradi prezračevanja prostorov.

ALI STE VEDELI, DA...

- hiša velikosti 140 m^2 pri prezračevanju z odpiranjem oken letno porabi 2.400 kW/h več energije in da vas to pri segrevanju z oljno pečjo stane okoli 250 EUR letno;
- prezračevanje "na kip" z odpiranjem zgornjega dela okna vašega stanovanja ne prezrači celovito;
- iz zemlje pronica smrtno nevaren plin radon, ki lahko povzroči smrt, če ni prezračevanja (radon je tretji najpogostejši razlog pljučnih smrti, takoj za kajenjem in azbestom);
- so nano delci izjemno nevarni in da je Slovenija po onesnaženosti z njimi ena od najbolj onesnaženih v Evropi in da takšne delce brez težav ustavite s filtrom tipa F8;
- ena lokalna prezračevalna naprava z neprestanim delovanjem na prvi hitrosti letno porabi okoli 2 EUR električne energije;
- ena oseba na uro porabi okoli 15 m^3/h svežega zraka in zato ena oseba ves zrak v sobi s 15 m^2 porabi v okoli 2,5 ure;
- je zrak v neprezračenih domovih in pisarnah bolj onesnažen od zunanjega zraka;
- lahko Eko sklad povrne 20 % do celo 30 % stroška celotnega računa za vgradnjo prezračevalnega sistema?

KAZALO

4 Prednosti lokalnega prezračevanja
5 Prednosti lokalnega prezračevanja Blauberg
6 EC motorji
7 Upravljanje preko aplikacije
8 Set Blauplast

10 Premium ali standard enote?

VGRADNE ENOTE **PREMIUM**
12 Vento Expert Wi-Fi
13 Vento Expert DUO Wi-Fi

VGRADNE ENOTE **STANDARD**
14 Vento ECO in Vento ECO2

15 Decentralni sistemi
16 Za poslovne prostore

STENSKA ENOTA **PREMIUM**
17 Freshbox 100 Wi-Fi

18 Radialni kopalniški ventilatorji
19 Klasični kopalniški ventilatorji
20 Mnenja strank

PREDNOSTI LOKALNEGA PREZRAČEVANJA



- Hitrejša in cenejša vgradnja.
- Naprave lahko vgrajujemo tako v novogradnje kot tudi starejše hiše in stanovanja, saj ne potrebujemo cevnega sistema.
- Ne potrebujemo dodatnega prostora za vgradnjo naprave, dušilcev in razdelilcev kot pri centralnem sistemu, saj se naprave vgrajujejo v steno.
- Za stanovanja in hiše do okoli 180 m^2 je lokalni sistem lahko cenejši.
- Sistem z do 8 napravami porabi manj električne energije za delovanje kot centralni sistem.
- Nekateri proizvajalci lokalnih naprav ponujajo naprave z Wi-Fi kontrolerji pri katerih povezava s komunikacijskimi kabli ni potrebna, vgradnja je tako še bolj enostavna in še cenejša.
- Nekateri proizvajalci ponujajo sisteme za vgradnjo v okenske špalete in tako odprtine ob pogledu na hišo niti niso vidne.
- Celotne investicije v lokalno prezračevanje ni potrebno izvesti na enkrat, ampak lahko poljubno dodajamo nove lokalne rekuperatorje.
- Individualna nastavitev. Medtem ko lahko na primer v otroških sobah pretok zraka nastavimo na prvo stopnjo, lahko v kuhinji povečamo nastavitev na tretjo stopnjo.

PREDNOSTI LOKALNEGA PREZRAČEVANJA BLAUBERG



F8 filter
Privoščite si filter iz treh plasti za zdravo notranjo mikroklimo.

F8 filter debeline skoraj 8 cm je sestavljen iz treh plasti in zadržuje zdravju škodljive nano delce, alergene in ostale prašne delce in s tem zagotavlja zdravo notranjo mikroklimo na najvišjem nivoju.



Motor silent
Motor je pozicioniran na zunanji strani za še tišje delovanje.

Blaubergovi elektro-motorji se nahajajo na zunanji strani toplotnega prenosnika in s tem seveda na zunanji strani vašega zidu. Zaradi edinstvene pozicije je hrupnost že tako tihih motorjev še tišja, kar pomeni dodatno prednost pred konkurenčnimi proizvodi.



Blauplast kit
Z Blauplast si zagotovite lep izgled zunaj in noter.

Če se zunanje okrasne plošče lokalnih Blaubergovih naprav ne ujemajo z izgledom vaše hiše ali pa vas le-te motijo, jih lahko Blaubergovi monterji skrijejo v zid tako, da namestijo poseben kanal, ki bo zrak usmeril v okenski okvir (okensko špaleto).



Pretok
Prezračevanje za dve osebi.

Naše naprave imajo 50 m^3/h pretoka, kar zadošča za prezračevanje sob z dvema osebama. Naprave, ki imajo okoli 35 m^3/h ali manj, so primerne le za eno osebo. Ob nakupu naših naprav boste tako zmanjšali število prezračevalnih naprav in s tem znižali stroške vgradnje lokalnih naprav.



Visoki izkoristki
Glede na dosegane izkoristke imajo lokalne naprave Blauberg izjemno ugodno ceno.

Naprave Blauberg so nemški proizvod in imajo izjemno visoke izkoristke. Če želite eno najboljših naprav, vam bodo ustrezale naprave Blauberg Expert in Blauberg Duo. Če iščete najboljše razmerje med ceno in kvaliteto, potem je za vas najboljša izbira Blauberg Eco in Eco2.



Wi-Fi
Napredno upravljanje.

Z upravljanjem naprav preko aplikacij vam za oddaljen dostop ni potrebno dokupiti dodatnega modula. Montaža je enostavnejša, saj polaganje komunikacijskega ožičenja ni potrebno.



Eko sklad
Pridobite nepovratna sredstva ali kredit.

Vse naprave v katalogu so na spisku Eko sklada in je možno za njih dobiti nepovratna sredstva in/ali ugoden Eko sklad kredit.

Na kazalo

TIHO DELOVANJE



EDINSTVENI EC MOTORJI

Ena najpomembnejših lastnosti lokalne prezračevalne naprave je tiho delovanje. Da bi lahko to dosegli, je potrebno imeti enega od najtišjih motorjev na trgu, vgrajen pa mora biti na zunanji strani zidu in sicer za toplotnim menjalnikom. Ob nakupu Blaubergovih vgradnih prezračevalnih napravah boste dosegli oboje. Razvoj reverzibilnih EC motorjev Blauberg namreč poteka v Nemčiji, kjer ima sedež razvojna skupina Blauberg Motoren, ki je razvila najnovejšo serijo EC motorjev prav za namen vgradnje v prezračevalne naprave. Takšen motor ni samo tih ampak tudi varčen, za njegovo delovanje boste v celotnem letu porabili za dobra 2 EUR električne energije.

IZMENJEVALEC S HEKSAGONALNIMI CELICAMI

Poleg tihega delovanja je pomemben tudi izkoristek naprave. Blauberg je v ta namen razvil poseben entalpijski izmenjevalec s heksagonalnimi celicami, s katerimi dosegajo izkoristke do 93 %. Izmenjevalec s heksagonalnimi celicami ima pri Blaubergu tudi funkcijo vračanja vlage, torej je entalpijski izmenjevalec, ki je standardna oprema.



VISOKI IZKORISTKI

NAPREDNO

UPRAVLJANJE

Naprave z Wi-Fi funkcionalnostjo imajo dve dodatni prednosti. Upravljamo jih lahko na daljavo preko pametnega telefona in omogočajo enostavnejšo vgradnjo. V kolikor boste v vaš dom vgradili več naprav, bo komunikacija potekala preko Wi-Fi omrežja. Vgradnja komunikacijskih kablov zato ni potrebna, montaža je enostavnejša, za vsako napravo v primeru Wi-Fi upravljanja potrebujete torej le napajalni kabel.

Prenesite aplikacijo Blauberg za Android

Prenesite aplikacijo Blauberg za IOS



SET BLAUPLAST

ZA SKORAJ NEVIDNO VGRADNJO

Če želite, da bodo vaše prezračevalne naprave nevidne, si lahko omislite vgradnjo leteh v okenski okvir. V tem primeru bo prezračevanje potekalo preko rešetke v okvirju in zato zunanje rešetke na prvi pogled ne bodo vidne. Edina naprava, za katero ni možna vgradnja v okensko špaleto, je naprava Blauberg DUO.

Zunanje rešetke prezračevalne naprave so skrite v okenski špaleti



ZUNANJE REŠETKE

ZUNANJE REŠETKE V BELI IN ŠE DODATNO V 5 RAZLIČNIH BARVAH

Da se bodo zunanje rešetke prezračevalnih naprav čim bolj skladale z vašo barvo fasade, je Blauberg pripravil novo, moderno klasično obliko rešetk v 6 različnih barvah. Izberite svojo barvo še danes:

bela | črna | siva | terracotta rdeča | rjava | starodobno bela

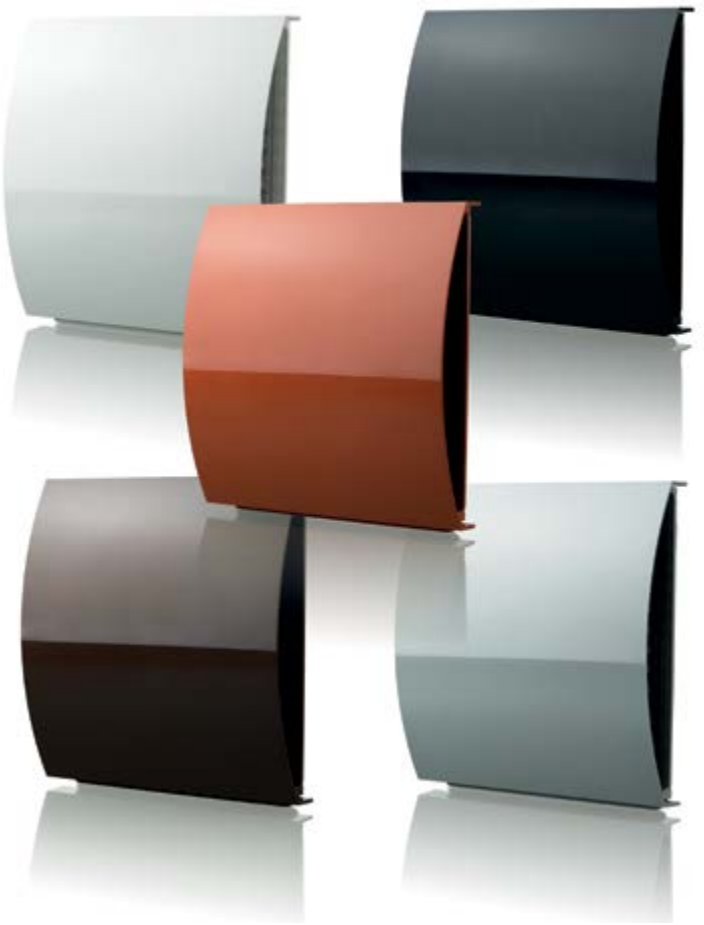

PREMIUM ALI STANDARD?

PREMIUM

Naprave Premium predstavljajo najnaprednejše izdelke blagovne znamke Blauberg. Ponašajo se z izkoristkom do 93 %, brezžičnim upravljalnikom, pozicijo motorja na zunanji strani kar zagotavlja še tišje delovanje, senzorjem vlažnosti, opcijo Wi-Fi, pokrovom, ki omogoča popolno zaporo prezračevanja v primeru nedelovanja in še mnoge druge funkcionalnosti.

Na voljo sta dve napravi in sicer model EXPERT DUO za kopalnice in kuhinje ter model EXPERT VENTO za vse ostale prostore.

Torej lahko izbirate med kombinacijo naprav EXPERT VENTO in EXPERT DUO ali pa se odločite, da boste naprave EXPERT VENTO kombinirali s kopalniškimi ventilatorji Blauberg, ki jih lahko namestite v kopalnice in stranišča ter druge prostore, ki morda ne potrebujejo 24 urnega prezračevanja.

VGRADNE ENOTE

Vgradne naprave so naprave, ki se vgradijo v zid in sicer tako, da se najprej v zidu naredi odprtina premera okoli 17 centimetrov. Takšne naprave so tišje od tistih, ki se namestijo na steno. Prezračevalne naprave Blauberg imajo pri tem še posebno prednost, saj je električni motor, ki je vir hrupa, vgrajen na zunanjem delu stene in se nahaja celo za toplotnim izmenjevalcem in zato so Blaubergove vgradne naprave še tišje. Vgradne naprave, ki se lahko vgradijo v poljubnem številu in tako tvorijo decentralni sistem, imajo 70 sekundno izmenjavo zraka. Ena naprava s pretokom 50 m^3/h bo zadoščala za dve osebi v posamezni sobi.

STENSKE ENOTE

Stenske enote se nameščajo na zid in imajo stalen dovod in odvod zunanjega zraka. Praviloma so močnejše od vgradnih naprav in dosegajo višje pretoke. Namenjene so za prostore, kjer z eno napravo zagotavljamo svež zrak večjemu številu oseb. Takšne naprave priporočamo za vgradnjo v pisarne in podobne prostore.

VSE NAPRAVE Z REKUPERACIJO

STANDARD

Naprave standard so narejene za kupce, ki želijo tiho delovanje vrhunskega izdelka po izjemno ugodni ceni. Pri tem ne bodo pogrešali senzorja vlažnosti in brezžičnega upravljalnika. Naprave imajo enostavno upravljanje in izjemno moderno obliko.

Na voljo sta dva seta naprav in sicer ECO, ki v setu vsebuje eno napravo in en stenski žični upravljalnik. Da bo cena še ugodnejša pa je proizvajalec pripravil set dveh naprav in enega žičnega upravljalnika z imenom ECO2.

Vse ECO naprave lahko kombinirate v kopalnicah in straniščih, kjer pogosto ni potrebe po 24 urnem prezračevanju, s kopalniškimi ventilatorji Blauberg.

VGRADNE ENOTE

Energijsko učinkovite prezračevalne naprave za vse vrste gradenj: stanovanja, stanovanjske hiše, večstanovanjske hiše in poslovne prostore.

Čiščenje zraka s filtrom F8 (opcijsko), kar zaustavi do 99 % delcev PM2,5.

Zaščita pred prenosom zunanjega hrupa.

Zmanjšanje toplotnih izgub zaradi učinkovitega toplotnega izmenjevalca.

Uravnavanje vlažnosti in regulacija izmenjave zraka omogočata ustvarjanje individualno prilagojene bivalne klime.

IZBERI MODEL

PREMIUM VGRADNE PREZRAČEVALNE NAPRAVE

VENTO EXPERT Wi-Fi

Pretok zraka: do 50 m³/h

Učinkovitost vračanja toplote: do 93 %

A

Na voljo z ali brez Wi-Fi funkcionalnosti.



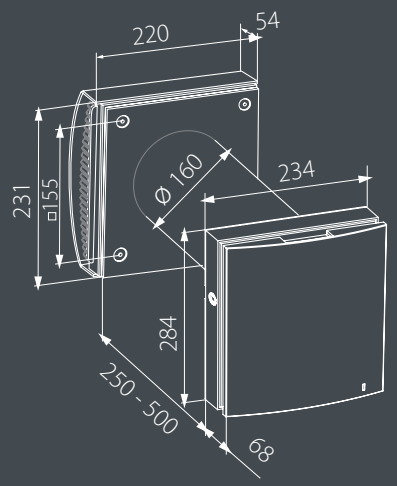

Parametri	VENTO Expert A50-1 S10 W V.2		
Hitrost	I	II	III
Napetost [V / 50 (60) Hz]	100–240		
Moč [W]	4,45	5,08	7,06
RPM [min-1]	800	1300	1900
Pretok zraka pri prezračevanju [m3/h (l/s)]	15 (4)	30 (8)	50 (14)
Pretok zraka pri razvlaževanju [m3/h (l/s)]	8 (2)	15 (4)	25 (7)
Filter	G3 (opcijsko: F8 PM2.5 > 99 %*)		
Območje delovanja [°C]	-20…+40		
Nivo hrupa pri 1 m [dB(A)] v skladu z ISO 3741:2004 [dBA]	20	27	30
Nivo hrupa pri 3 m [dB(A)] v skladu z ISO 3741:2004 [dBA]	11	18	21
Nivo zvočnega tlaka (zunaj) v skladu z DIN EN 20140 [dBA]	42		
Izkoristek oziroma učinkovitost naprave [%] v skladu z DIBt LÜ-A 20 [%]	do 93		
Stopnja zaščite	IP24		

*Največji pretok zraka 40 m³/h

VENTO EXPERT DUO Wi-Fi

Pretok zraka: do 30 m^3/h

Učinkovitost vračanja toplote: do 85 %

A

Na voljo z ali brez Wi-Fi funkcionalnosti.



POSEBEJ PRIMERNO ZA VLAŽNE PROSTORE (KOPALNICE IN KUHINJE).

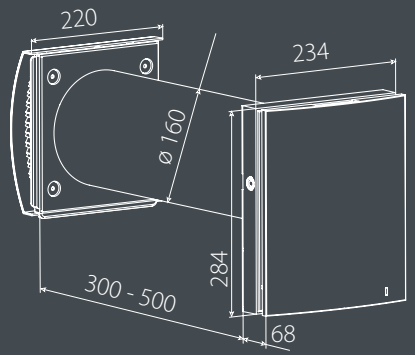

Parametri	VENTO Expert DUO A30-1 S10 W V.2		
Hitrost	I	II	III
Napetost [V / 50 (60) Hz]	100–240		
Moč [W]	2,17	3,66	6,62
RPM [min-1]	1600	2200	2500
Pretok zraka pri prezračevanju [m3/h (l/s)]	10 (3)	20 (6)	30 (8)
Pretok zraka pri razvlaževanju [m3/h (l/s)]	60 (16)		
Filter	G3		
Območje delovanja [°C]	-15…+40		
Nivo hrupa pri 1 m [dB(A)] v skladu z ISO 3741:2004 [dBA]	33	40	43
Nivo hrupa pri 3 m [dB(A)] v skladu z ISO 3741:2004 [dBA]	24	31	34
Nivo zvočnega tlaka (zunaj) v skladu z DIN EN 20140 [dBA]	42		
Izkoristek oziroma učinkovitost naprave [%] v skladu z DIBt LÜ-A 20 [%]	do 85		
Stopnja zaščite	IP24		

STANDARD VGRADNE PREZRAČEVALNE NAPRAVE

VENTO ECO

Pretok zraka: do 50 m³/h

Učinkovitost vračanja toplote: do 92 %

A

ECO2 vsebuje 2 napravi in telepilot, ECO pa vsebuje eno napravo in telepilot.

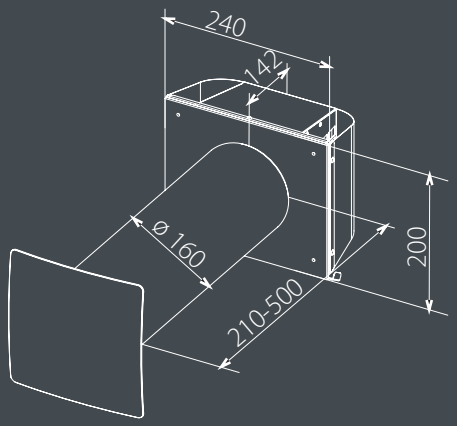

VENTO ECO2



VENTO ECO



Parametri	VENTO ECO A50 S10 PRO		
Hitrost	I	II	III
Napetost [V / 50 (60) Hz]	100–230		
Moč [W]	0,89	2,32	5,39
RPM [min-1]	1030	1760	2690
Pretok zraka pri prezračevanju [m3/h (l/s)]	15 (4)	30 (8)	50 (14)
Pretok zraka pri razvlaževanju [m3/h (l/s)]	15 (4) / 8 (2)	30 (8) / 15 (4)	50 (14) / 25 (7)
Filter	G3 (opcijsko: F8 PM2,5 > 99 %*)		
Območje delovanja [°C]	-20…+50		
Nivo hrupa pri 1 m [dB(A)] v skladu z ISO 3741:2004 [dBA]	22	29	32
Nivo hrupa pri 3 m [dB(A)] v skladu z ISO 3741:2004 [dBA]	13	20	23
Nivo zvočnega tlaka (zunaj) v skladu z DIN EN 20140 [dBA]	41		
Izkoristek oziroma učinkovitost naprave [%] v skladu z DIBt LÜ-A 20 [%]	do 92		
Stopnja zaščite	IP24		

*Največji pretok zraka 40 m³/h

DECENTRALNI SISTEM

Več lokalnih naprav, ki so med seboj povezane, tvori decentralni sistem prezračevanja, ki omogoča celovito prezračevanje po celotni hiši ali stanovanju. Za pravilno izbiro pozicij prezračevalnih naprav pokličite vašega monterja ali uvoznika, podjetje E2E.

Decentralni sistem lahko vzpostavimo tudi s prezračevalnimi napravami v kopalnicah in straniščih, lahko pa tam v decentralni sistem povežemo kopalniške ventilatorje, saj le-ti ne bodo delovali več kot 1 uro dnevno.

Z glavno napravo lahko upravljamo do 10 naprav, z enim telepilotom lahko upravljamo od 1 do 6 naprav.

- SISTEM NAPRAV VENTO EXPERT/EXPERT DUO



glavna naprava | odvisna naprava | odvisna naprava | odvisna naprava

- SISTEM NAPRAV VENTO ECO/ECO2

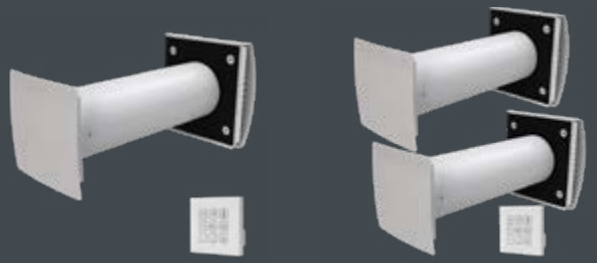

ZA POSLOVNE PROSTORE

Prezračevalni sistem ponuja idealno rešitev za enostavno in učinkovito prezračevanje v novih in starih zgradbah.

Zahvaljujoč zasnovi enoprostornega prezračevalnega sistema ni potrebe po cevnem razvodu oziroma polaganju cevi.

Prenesite aplikacijo Blauberg Freshbox za Android

Prenesite aplikacijo Blauberg Freshbox za IOS



PREMIUM STENSKA PREZRAČEVALNA NAPRAVA

FRESHBOX 100 Wi-Fi

Pretok zraka: do 100 m^3/h

Učinkovitost vračanja toplote: do 96 %

A

- Energijsko učinkovito decentralizirano prezračevanje.
- Različice z integriranim predgrevanjem in naknadnim segrevanjem za uporabo v hladnih podnebjih.
- Modeli z entalpijskim izmenjevalnikom toplote ustvarjajo prijetnejšo bivalno klimo.
- EC ventilatorji z nizko porabo energije.
- Tiho delovanje (13-39 dBA).
- Filtracija dovodnega zraka poteka preko filtrov G4 in F8. Na voljo so dodatni filtri H13 in filtri z aktivnim ogljem F8.
- Zasnova omogoča priključitev izpušne cevi iz kopalnice.
- Enostavna namestitev.
- Kompaktna velikost.
- Upravljanje prezračevalnega sistema z WLAN preko App (Android / iOS) na pametnem telefonu ali tabličnem računalniku.



RADIALNI KOPALNIŠKI VENTILATORJI

V primeru, da je odvod ventilatorja speljan vertikalno kot v stanovanjskih blokih ali pa želite imeti ventilator z močnejšim vlekom, vam priporočamo nakup radialnega ventilatorja, ki je opremljen tudi s samodejno zaporo za preprečevanje neprijetnih vonjav drugih ventilatorjev, ki so priključeni na isto odvodno cev. Vsi ventilatorji imajo opcijsko senzor vlažnosti ter časovnik (timer), medtem ko lahko radialne ventilatorje kupite v vgradni in nadometni izvedbi s sijočim ohišjem.

VALEO VGRADNI



Pretok zraka: do 102 m^3/h **Moč:** od 12 W

VALEO NADOMETNI



Pretok zraka: do 102 m^3/h **Moč:** od 12 W

VENTILATORJI

KLASIČNI KOPALNIŠKI VENTILATORJI

Če potrebujete ventilator za enostavno vgradnjo skozi steno, potem lahko izberete enega izmed klasičnih ventilatorjev, model Quatro ali Smart. Klasični ventilatorji imajo vetrnico in jih uporabljamo le takrat, kadar gre odvodna cev direktno skozi zid. Pri vseh modelih je možna opcija s senzorjem vlage in/ali urnikom (timer).

QUATRO



Pretok zraka: do 265 m^3/h

Moč: od 14 W

SMART



Pretok zraka: do 133 m^3/h

Moč: od 3,8 W

MNENJA ZADOVOLJNIH STRANK

TADEJ ZEMLJIČ
MARIBOR

»Za namene poslovnih prostorov smo preuredili starogradnjo, katero smo med drugimi gradbenimi deli tudi dobro izolirali. Pri moji dejavnosti veterinarstva je zračenje še kako pomembno, zato sem že od začetka investicije izbiral optimalno rešitev. Ker imam v vseh treh prostorih: čakalnici, ambulanti in operacijski sobi zunanjo steno, mi je monter razložil opcijo lokalnega prezračevanja Blauberg, ki smo ga namestili, ko so prostori že bili končani. Za namestitev je bil potreben preboj zunanje stene, namestitev naprave, malo saniranja stene okrog preboja (kitanje, beljenje) in prezračevanje je bilo takoj urejeno. Všeč mi je, da v prostoru ni neprijetnih vonjav, prav tako pa v prostoru ni neprijetnega pihanja »za ovratnik« zaradi zračenja.«

TADEJ KAJZER,
MARIBOR

»Naša dejavnost je tiskanje in kljub prezračevanju se neprijeten vonj in s tem nevarne snovi v zraku prenesejo v naše pisarne. Odločili smo se, da pisarne opremimo s tremi lokalnimi prezračevalnimi napravami Blauberg. Še najbolj se svež zrak občuti zjutraj, ko pridemo v pisarno, v času dela, ko prehajamo iz pisarne v delavnico, pa nam ni treba odpirati oken zaradi zračenja. Blauberg nam pomaga ohranjati enakomerno temperaturo zraka.«

TÍMEA GYÖRKÖS,
PREKMURJE

»Za vgradnjo lokalnega prezračevalnega sistema Blauberg smo se odločili leta 2016. Takrat smo uredili dve zadevi hkrati – preboj skozi zunanje stene za vgradnjo prezračevalnih naprav in izdelavo fasade. Pred vgradnjo lokalne prezračevalne naprave smo imeli v prostorih plesen in vlago, z vgradnjo prezračevalne naprave smo vse to odpravili. V prostoru je sedaj svež zrak in enakomerna toplota zraka. Zelo smo zadovoljni, da je zjutraj, ko vstopimo v osrednji prostor zares svež zrak. Ni nam več treba odpirati oken, kljub temu pa je prostor prezračen 24/7.«

DUŠAN KUPLEN,
MURSKA SOBOTA

»Lokalno prezračevalno napravo smo namestili ob zamenjavi stare peči na drva s pečjo na pelete. Pri zgorevanju pelet se je pojavila potreba po večjem dovodu zraka v prostor. Namestili smo Blauberg Vento Expert Duo Wi-Fi, katero lahko upravljamo kar preko telefona in na tak način poskrbimo za dotok svežega zraka tudi ko nas ni doma. Na svežino smo se hitro navadili, zanimivo pa je, kako to spremembo opazijo tudi naši obiski, saj vedno pohvalijo svežino, še posebej pozimi, ko se prostori manj zračijo.«

BENO ŠERUGA,
RADENCI

»V spalnicah, kjer je bolj severna lega, smo se soočali s problemom vlage, čeprav smo se trudili in smo prostore redno zračili. Da bi se izognili prepogostemu beljenju prostorov in odstranjevanju posledic vlage, smo namestili dve prezračevalni napravi, saj smo o tej rešitvi že kar nekaj slišali. Takoj smo opazili, da je zrak bolj svež, vlaga se sedaj ne pojavlja in upamo, da se tudi pozimi ne bo.«

MIRAN ROSENFELD,
BISTRICA PRI RUŠAH

»Za lokalni prezračevalni sistem Blauberg ECO2 sem se odločil zaradi prevelike vlage v spalnici. Včasih je bila vlaga tako visoka, da v spalnici preprosto ni bilo možno spati. Ob nakupu sem razmišljal samo o vlagi, sedaj pa mi je najbolj všeč to, da imamo v stanovanju vedno svež zrak brez slabih vonjav in odpiranje oken niti ni več potrebno. Brez prezračevanja bi bilo bivanje neudobno, zato si bivanja brez prezračevanja ne morem več predstavljati.«